Produktübersicht Optische Signalgeräte
Product Range Visual Signalling Equipment

„M“ Modulare Leuchten Serie „M“
Warn-/Blink-/Blitz/Drehspiegel-leuchten
Modular Beacons series “M”
Warning/Flashing/Strobe/
Rotating Mirror Beacons

02-12

WLK – FLK
Warnleuchten WLK
Warning Beacons WLK
Blitzleuchten FLK
Strobe Beacons FLK

13-16

WLG – BKG – FLG
Warnleuchten WLG
Warning Beacons WLG
Blinkleuchten BKG
Flashing Beacons BKG
Blitzleuchten FLG
Strobe Beacons FLG

17-20

DLG – BLG
LED-Warnleuchten DLG
LED-Warning Beacons DLG
LED-Blinkleuchten BLG
LED-Flashing Beacons BLG

21-24

„I“ Einbau-Leuchten Serie „I“
LED-Warn-/Blink- und Blitz-leuchten
Panel Mount Beacons series “I”
LED Warning-/Flashing
Beacons and Strobe Beacons

25-28

BZL – BZG
Blitzleuchten BZL – BZG
Strobe Beacons BZL – BZG

29-31

Modulare Leuchten Serie „M“

Modular Beacon series “M”

j.auer
SIGNALGERÄTE

www.auer-signal.com

Modulare Leuchten Serie „M“
Modular Beacon series “M”

Merkmale

- Modulare Leuchtenreihe ø 160 mm – ø 120 mm – ø 90 mm
- Modelle Warnleuchte, Blinkleuchte, Blitzleuchte und Drehspiegelleuchte
- leistungsstarkes, flexibles und robustes System für jede Kundenanwendung
- hohe Montage- und Wartungsfreundlichkeit durch Bajonett-system und Steckverbindung für elektrischen Anschluss
- hohe Schutzart IP 65 – doppelte Abdichtung
- waagrechte, senkrechte und Rohrmontage möglich
- Varianten mit speziellen elektronischen Features in Vorbereitung
- Alle Drehspiegelleuchten standardmäßig mit Geschwindigkeits-regelung ausgestattet

Features

- *modular beacon series ø 160 mm – ø 120 mm – ø 90 mm*
- *models warning beacon, flashing beacon, strobe beacon and rotating mirror beacon*
- *powerful, flexible and robust system suitable for any customer application*
- *easy to mount and service beacon series due to bayonet system and terminal power connections*
- *high protection class IP 65 – double sealing*
- *horizontal, vertical and tube mounting possible*
- *models with special electronic features in preparation*
- *all rotating mirror beacons equipped with speed selection as standard*

MODULE

KALOTTE

FUNKTIONSELEMENT

GEHÄUSEUNTERTEIL

Modulare Leuchten Serie „M“
Modular Beacon series “M”

Glatte Kalotte für Drehspiegelleuchte
Smooth lens for rotating mirror beacon

Sämtliche Gehäuseteile aus schlagfestem UV-beständigem Kunststoff (Polycarbonat)
All housing parts made of robust UV-resistant synthetics (polycarbonate)

Aluminiumspiegel – hochglanzpoliert
Aluminium mirror – high polish mirror finish

Kunststoffgleitlager – extrem hohe Anlaufsicherheit (keine Korrosionsmöglichkeit)
Synthetic bearings – extremely high operating safety (no corrosion possibility)

Unverlierbare Sicherungsschraube
Safety screw cannot be lost

Modelle für waagrechte Befestigung
Models for horizontal mounting

Kalotten mit Fresnel-Logik für Warn-, Blink- und Blitzleuchten
Lens with Fresnel-logic for warning-, flashing- and strobe beacons

Doppelte Verrippung - optimale Lichtstreuung
Double ribbing – best possible light dispersion

Blindstopfen M20
Blind plug M20

Modelle für Rohrbefestigung
Models for tube mounting

M20 Kabeleinführung
M20 cable entry

Winkel für senkrechte Befestigung
Bracket for vertical mounting

ISO 9001 CE c UL us

Montagearten · *Mounting options*

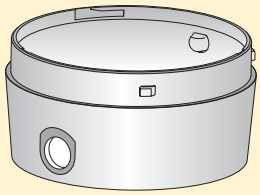

Horizontal · *horizontal*

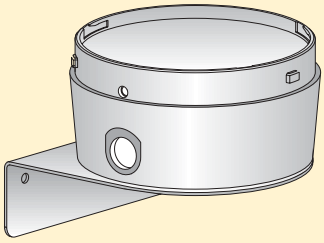

Vertikal (Winkel) · *vertical (bracket)*

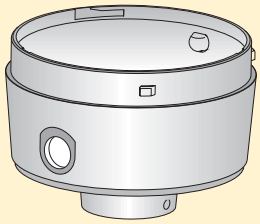

Rohrmontage · *tube mounting*

Funktionselemente · *Operating Units*

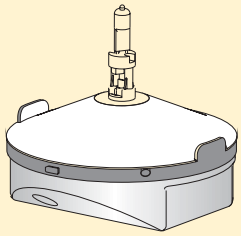

Dauer-/Blinkleuchtenelement · *Steady-/Flashing Unit*

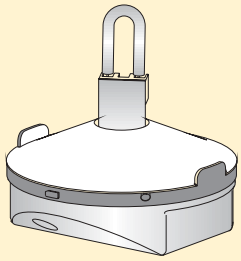

Blitzleuchtenelement · *Strobe Unit*

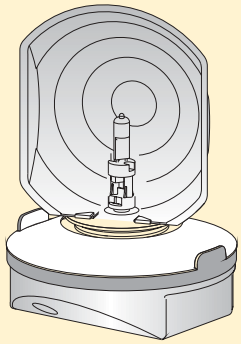

Drehspiegelelement · *Rotating Mirror Unit*

Modelle · *Models*	**160 mm**	**120 mm**	**90 mm**
Warnleuchte · *Steady Beacon*	MLL	MLM	MLS
Blinkleuchte · *Flashing Beacon*	MBL	MBM	MBS
Blitzleuchte · *Strobe Beacon*	MFL	MFM	MFS
Drehspiegelleuchte · *Rotating Mirror Beacon*	MRL	MRM	MRS

Kalotten · *Lenses*

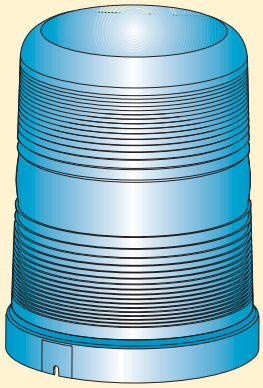

Fresnel · *fresnel type*

Warnleuchten · *Warning Beacon*
Blinkleuchten · *Flashing Beacon*
Blitzleuchten · *Strobe Beacon*

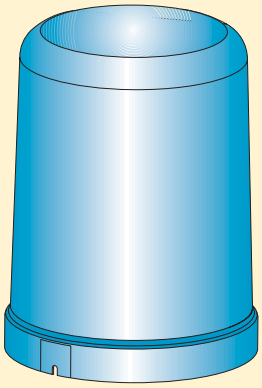

glatt · *smooth*

Drehspiegelleuchte ·
Rotating Mirror Beacon

Baugrößen · *Sizes*

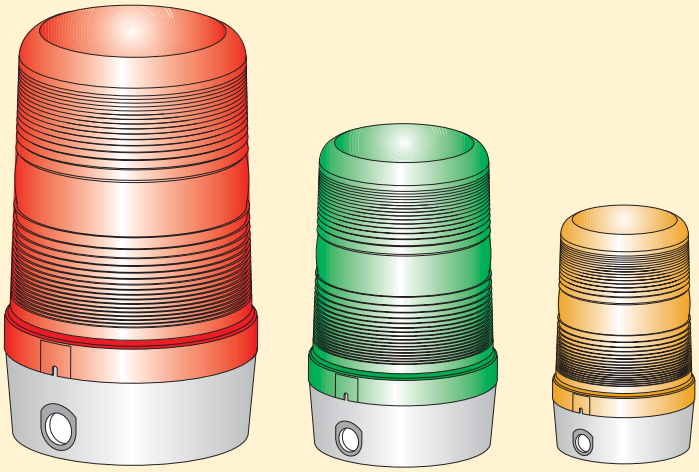

ø 160 mm ø 120 mm ø 90 mm

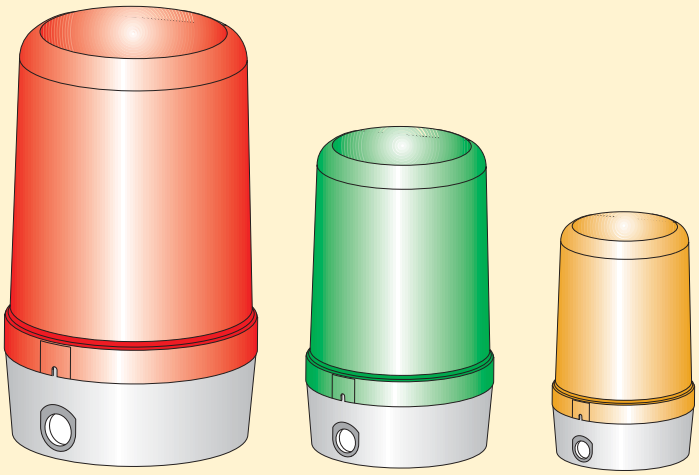

Legende · *Legend*		**M _ _** Modulare Leuchten „**M**“ · *Modular Beacons **“M”***
_**L**_	L = Warn-**L**euchte · *Warning Beacon*	
_**B**_	B = **B**linkleuchte · *Flashing Beacon*	_ _ **L** L = **L**arge / ø 160 mm
_**F**_	F = (**F**lash) Blitzleuchte · *Strobe Beacon*	_ _ **M** M = **M**edium / ø 120 mm
_**R**_	R = Drehspiegelleuchte · ***R**otating Mirror Beacon*	_ _ **S** S = **S**mall / ø 90 mm

Modulare Leuchten Serie „M“
Modular Beacon series “M”

Technische Daten · *Technical data*		MLL	MBL	MFL	MRL
Durchmesser *Diameter*	mm	160 mm			
Gehäuse, Farbe *Housing, colour*		Polycarbonat, schwarz *polycarbonate, black*			
Kalotte *Lens Polycarbonat*		Polycarbonat *polycarbonate*			
Kalottenfarbe *Lens colors*		orange, rot, klar, blau, grün, gelb *amber, red, clear, blue, green, yellow*			
Kalottenart *Lens type*		Fresnel *fresnel type*			glatt *smooth*
Leitungseinführung *Cable entry*	mm	5 - 12 mm			
Einschaltdauer *Duty cycle factor*	%	100 %			
Montageart *Mounting*		horizontal, vertikal, auf Rohr *horizontal, vertical, on tube*			
Schutzart *Protection class*	IP	IP 65 *NEMA type 4, 4X, 13*			
Anschlussklemmen *Terminals*	mm^2	2,5 mm^2			
Leuchtmittel *Type of light*		Halogenlampe *halogene bulb*		Xenon-Blitzröhre *xenon bulb*	Halogenlampe *halogene bulb*
Lampenleistung *Wattage*	W	50 W	50 W		50 W
Fassung *Socket*		GY 6.35 G 6.35	GY 6.35 G 6.35	Schraubklemme *screw terminal*	GY 6.35 G 6.35
Blinkfrequenz *Flashing frequency*	Hz		1 Hz		
Blitzfrequenz *Strobe frequency*	Hz			1 Hz	
Blitzenergie *Strobe energy*	J			30 J	
Spiegeldrehzahl *Mirror rotation speed*	U/min *rpm*				90/180 umschaltbar *switchable*
Temperaturbereich *Temperature range*	°C	-25°C bis / *to* +50°C	-25°C bis / *to* +60°C	-25°C bis / *to* +60°C	-25°C bis / *to* +50°C
Lebensdauer *Service life*	h			min. 10 mio *Blitze/strobes*	5000 h

Hinweis · *Note:* Alle Modelle werden standardmäßig **mit** Leuchtmittel ausgeliefert! · *All models are supplied automatically **with** light source!*

Modulare Leuchten Serie „M“
Modular Beacon series “M”

MLM	MBM	MFM	MRM	MLS	MBS	MFS	MRS
120 mm				90mm *)			
Polycarbonat, schwarz *polycarbonat, black*				Polycarbonat, schwarz *polycarbonat, black*			
Polycarbonat *polycarbonat*				Polycarbonat *polycarbonat*			
orange, rot, klar, blau, grün, gelb *amber, red, clear, blue, green, yellow*				orange, rot, klar, blau, grün, gelb *amber, red, clear, blue, green, yellow*			
Fresnel *fresnel type*			glatt *smooth*	Fresnel *fresnel type*		glatt *smooth*	
5 - 12 mm				5 - 12 mm			
100 %				100 %			
horizontal, vertikal, auf Rohr *horizontal, vertical, on tube*				horizontal, vertikal, auf Rohr *horizontal, vertical, on tube*			
IP 65 *NEMA type 4, 4X, 13*				IP 65 *NEMA type 4, 4X, 13*			
2,5 mm^2				2,5 mm^2			
Halogenlampe *halogene bulb*		Xenon-Blitzröhre *Xenon tube*	Halogenlampe *halogene bulb*	Halogenlampe *halogene bulb*		Xenon-Blitzröhre *Xenon tube*	Halogenlampe *halogene bulb*
35 W	35 W		35 W				
GY 6.35 G 6.35	GY 6.35 G 6.35	Schraubklemme *screw terminal*	GY 6.35 G 6.35	GY 6.35 G 6.35	GY 6.35 G 6.35	Schraubklemme *screw terminal*	GY 6.35 G 6.35
	1 Hz				1 Hz		
		1 Hz				1 Hz	
		15 J					
			90/180 umschaltbar *switchable*				90/180 umschaltbar *switchable*
-25°C bis / *to* +50°C			-25°C bis / *to* +50°C	-25°C bis / *to* +60°C			
		min. 10 mio Blitze/*strobes*	5000 h			min. 10 mio Blitze/*strobes*	5000 h

*) Produkt in Vorbereitung, geplante Verfügbarkeit 1. Quartal 2004 · *product in preparation, scheduled availability 1st quarter 2004*

Modulare Leuchten Serie „M“

Modular Beacon series “M”

ISO 9001 CE c UL us

MLL-MBL-MFL-MRL

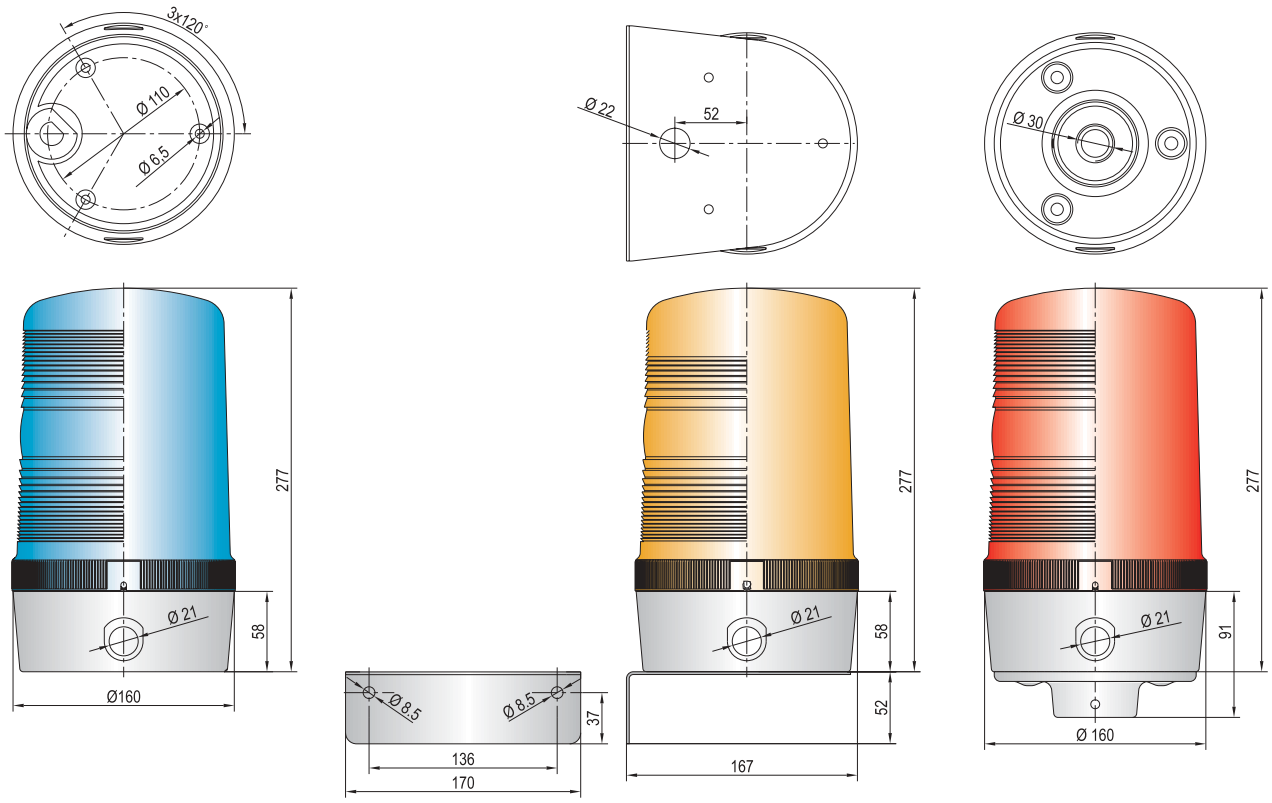

MLM-MBM-MFM-MRM

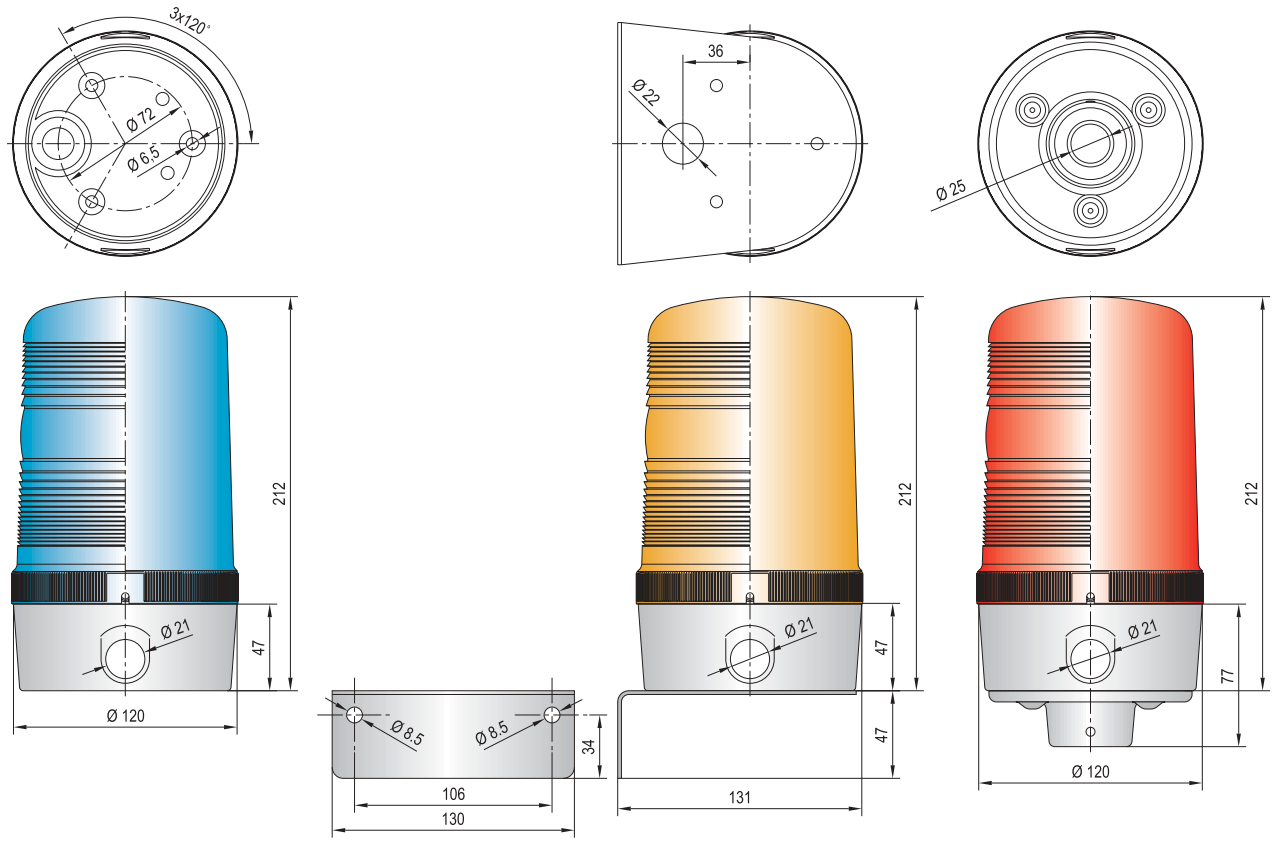

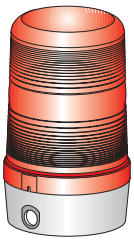

ø 160 mm

Modulare Leuchten Serie „M“
Modular Beacon series “M”

Bestelldaten · *Order data* **Leuchten ø 160 mm · *Beacons ø 160 mm***

Modelle für waagrechte Befestigung · *Models for horizontal mounting*

Type *Type*	Artikel-Nr. *Order no.*	Nennspannung (V) *Nominal Voltage (V)*	Nennstrom (A) *Nominal current (A)*	Gewicht (g) *Weight (g)*	Ausführung *Version*
MLL	819 10C 404	12 V AC/DC	4,0	800	Warnleuchte *Warning Beacon*
	819 10C 405	24 V AC/DC	2,1	800	
	819 10C 310	110/120 V AC	0,42	800	
	819 10C 313	230/240 V AC	0,21	800	
MBL	839 10C 404	12 V AC/DC	4,0	820	Blinkleuchte *Flashing Beacon*
	839 10C 405	24 V AC/DC	2,1	820	
	839 10C 310	110/120 V AC	0,42	820	
	839 10C 313	230/240 V AC	0,21	820	
MFL	849 10C 405	24 V AC/DC	1,9	920	Blitzleuchte *Strobe Beacon*
	849 10C 310	110 V AC/DC	0,7	920	
	849 10C 313	230 V AC/DC	0,35	920	
MRL	419 10C 404	12 V AC/DC	4,2	970	Drehspiegelleuchte *Rotating Mirror Beacon*
	419 10C 405	24 V AC/DC	2,3	970	
	419 10C 310	110 V AC/DC	0,58	970	
	419 10C 313	230 V AC/DC	0,39	970	
Winkel · *Bracket*	819 200 900				für senkrechte Befestigung · *for vertical mounting*
Erdungs-Kit · *Bonding kit*	819 201 900				für Conduit-Installationen · *for conduit installations*
Montageplatte für rauhe Oberflächen · *Mounting plate for rough surfaces*	819 202 900				für UL type 4,4X,13 bei horizontaler Montage *for UL type 4,4X,13 with horizontal mounting*
Modelle für Rohrbefestigung · *Models for tube mounting*					
MLL	819 30C 404	12 V AC/DC	4,0	1300	Warnleuchte *Warning Beacon*
	819 30C 405	24 V AC/DC	2,1	1300	
	819 30C 310	110/120 V AC	0,42	1300	
	819 30C 313	230/240 V AC	0,21	1300	
MBL	839 30C 404	12 V AC/DC	4,0	1320	Blinkleuchte *Flashing Beacon*
	839 30C 405	24 V AC/DC	2,1	1320	
	839 30C 310	110/120 V AC	0,42	1320	
	839 30C 313	230/240 V AC	0,21	1320	
MFL	849 30C 405	24 V AC/DC	1,9	1420	Blitzleuchte *Strobe Beacon*
	849 30C 310	110 V AC/DC	0,7	1420	
	849 30C 313	230 V AC/DC	0,35	1420	
MRL	419 30C 404	12 V AC/DC	4,2	1470	Drehspiegelleuchte *Rotating Mirror Beacon*
	419 30C 405	24 V AC/DC	2,3	1470	
	419 30C 310	110 V AC/DC	0,58	1470	
	419 30C 313	230 V AC/DC	0,39	1470	

Farbcode C für Kalotten · *Colour code C for lens*

1	orange · *amber*	5	blau · *blue*
2	rot · *red*	6	grün · *green*
4	klar · *clear*	7	gelb · *yellow*

Modulare Leuchten Serie „M“
Modular Beacon series “M”

ø 120 mm

Bestelldaten · *Order data* — **Leuchten ø 120 mm · *Beacons ø 120 mm***

Modelle für waagrechte Befestigung · *Models for horizontal mounting*

Type *Type*	Artikel-Nr. *Order no.*	Nennspannung (V) *Nominal Voltage (V)*	Nennstrom (A) *Nominal current (A)*	Gewicht (g) *Weight (g)*	Ausführung *Version*
MLM	818 10C 404	12 V AC/DC	2,9	480	Warnleuchte *Warning Beacon*
	818 10C 405	24 V AC/DC	1,5	480	
	818 10C 310	110 V AC/DC	0,29	480	
	818 10C 313	230 V AC/DC	0,15	480	
MBM	838 10C 404	12 V AC/DC	2,9	500	Blinkleuchte *Flashing Beacon*
	838 10C 405	24 V AC/DC	1,5	500	
	838 10C 310	110 V AC/DC	0,29	500	
	838 10C 313	230 V AC/DC	0,15	500	
MFM	848 10C 405	12 - 24 V AC/DC	0,8 (12 V: 1,3)	520	Blitzleuchte *Strobe Beacon*
	848 10C 310	110 V AC/DC	0,32	520	
	848 10C 313	230/240 V AC	0,15	520	
MRM	418 10C 404	12 V AC/DC	3,2	620	Drehspiegelleuchte *Rotating Mirror Beacon*
	418 10C 405	24 V AC/DC	1,7	620	
	418 10C 310	110/120 V AC	0,32	620	
	418 10C 313	230/240 V AC	0,17	620	
Winkel · *Bracket* Erdungs-Kit · *Bonding kit* Montageplatte für rauhe Oberflächen · *Mounting plate for rough surfaces*	818 200 900 818 201 900 818 202 900			320	für senkrechte Befestigung · *for vertical mounting* für Conduit-Installationen · *for conduit installations* für UL type 4,4X,13 bei horizontaler Montage *for UL type 4,4X,13 with horizontal mounting*
Modelle für Rohrbefestigung · *Models for tube mounting*					
MLM	818 30C 404	12 V AC/DC	2,9	760	Warnleuchte *Warning Beacon*
	818 30C 405	24 V AC/DC	1,5	760	
	818 30C 310	110 V AC/DC	0,29	760	
	818 30C 313	230 V AC/DC	0,15	760	
MBM	838 30C 404	12 V AC/DC	2,9	780	Blinkleuchte *Flashing Beacon*
	838 30C 405	24 V AC/DC	1,5	780	
	838 30C 310	110 V AC/DC	0,29	780	
	838 30C 313	230 V AC/DC	0,15	780	
MFM	848 30C 405	12 - 24 V AC/DC	0,8 (12 V: 1,3)	800	Blitzleuchte *Strobe Beacon*
	848 30C 310	110 V AC/DC	0,32	800	
	848 30C 313	230/240 V AC	0,15	800	
MRM	418 30C 404	12 V AC/DC	3,2	900	Drehspiegelleuchte *Rotating Mirror Beacon*
	418 30C 405	24 V AC/DC	1,7	900	
	418 30C 310	110/120 V AC	0,32	900	
	418 30C 313	230/240 V AC	0,17	900	

Farbcode C für Kalotten · *Colour code C for lens*

1	orange · *amber*	5	blau · *blue*
2	rot · *red*	6	grün · *green*
4	klar · *clear*	7	gelb · *yellow*

Modulare Leuchten Serie „M“
Modular Beacon series “M”

ø 90 mm

Bestelldaten · *Order data* — **Leuchten ø 90 mm · *Beacons ø 90 mm***

Modelle für waagrechte Befestigung · *Models for horizontal mounting*

Type *Type*	Artikel-Nr. *Order no.*	Nennspannung (V) *Nominal Voltage (V)*	Nennstrom (A) *Nominal current (A)*	Gewicht (g) *Weight (g)*	Ausführung *Version*
MLS	817 10C 404 817 10C 405 817 10C 310 817 10C 313	12 V AC/DC 24 V AC/DC 110/120 V AC 230/240 V AC	* in Vorbereitung ** in preparation*	* in Vorbereitung ** in preparation*	Warnleuchte *Warning Beacon*
MBS	837 10C 404 837 10C 405 837 10C 310 837 10C 313	12 V AC/DC 24 V AC/DC 110/120 V AC 230/240 V AC			Blinkleuchte *Flashing Beacon*
MFS	847 10C 404 847 10C 405 847 10C 310 847 10C 313	12 V AC/DC 24 V AC/DC 110/120 V AC 230/240 V AC			Blitzleuchte *Strobe Beacon*
MRS	417 10C 404 417 10C 405 417 10C 310 417 10C 313	12 V AC/DC 24 V AC/DC 110/120 V AC 230/240 V AC			Drehspiegelleuchte *Rotating Mirror Beacon*
Winkel *Bracket*	817 200 900				für senkrechte Befestigung *für vertical mounting*
	Modelle für Rohrbefestigung · *Models for tube mounting*				
MLS	817 30C 404 817 30C 405 817 30C 310 817 30C 313	12 V AC/DC 24 V AC/DC 110/120 V AC 230/240 V AC	* in Vorbereitung ** in preparation*	* in Vorbereitung ** in preparation*	Warnleuchte *Warning Beacon*
MBS	837 30C 404 837 30C 405 837 30C 310 837 30C 313	12 V AC/DC 24 V AC/DC 110/120 V AC 230/240 V AC			Blinkleuchte *Flashing Beacon*
MFS	847 30C 404 847 30C 405 847 30C 310 847 30C 313	12 V AC/DC 24 V AC/DC 110/120 V AC 230/240 V AC			Blitzleuchte *Strobe Beacon*
MRS	417 30C 404 417 30C 405 417 30C 310 417 30C 313	12 V AC/DC 24 V AC/DC 110/120 V AC 230/240 V AC			Drehspiegelleuchte *Rotating Mirror Beacon*

* in Vorbereitung, geplante Verfügbarkeit 1. Quartal 2004 · *in preparation, scheduled availability 1st quarter 2004*

ISO 9001 CE c UL us

Warnleuchte · *Warning Beacon* · WLK
Blitzleuchte · *Strobe Beacon* · FLK

j.auer
SIGNALGERÄTE

Your Signalling Solution!

www.auer-signal.com

Warnleuchte · *Warning Beacon* · WLK
Blitzleuchte · *Strobe Beacon* · FLK

Merkmale

- 60 mm ø große **Warnleuchte WLK** oder **Blitzleuchte FLK**
- IP 65 – für innen und außen geeignet
- Montagen: waagrecht, senkrecht, auf Rohr
- **WLK:** leichter Lampenwechsel ohne Werkzeug
  LED Lampen alternativ verwendbar
  (Dauer- oder Blinklicht)
- **FLK:** effiziente Blitzleuchte mit 1 J Blitzenergie
- mit Anschlussdose Anbindung an AS-Interface und Magnetfußmontage möglich
- 6 Kalottenfarben – 2 Gehäusefarben (grau/schwarz)

Features

- *60 mm ø large effective **warning beacon WLK** or **strobe beacon FLK***
- *IP 65 – for indoor and outdoor*
- *Mounting: horizontal, vertical, on tube*
- ***WLK:** easy bulb change without tool*
  LED bulbs alternatively useable
  (continuous or flashing light)
- ***FLK:** efficient strobe beacon with 1 J strobe energy*
- *with pole connection box AS-Interface implementation and mounting with magnetic base possible*
- *6 lens colours – 2 housing colours (grey/black)*

Kalotten *Lens*

WLK

6 Kalottenfarben
6 lens colours
Polycarbonat
Polycarbonate

GL

LLL

LLB

Glühlampe 7 W
Bulb 7 W

LED-Lampen, 6 Farben,
Dauerlicht (LLL) – Blinklicht (LLB)
LED bulbs, 6 colours, Continuous light (LLL) – Flashing light (LLB)

FLK

1 J Blitzenergie
1 J strobe energy

Anschlussklemme
Terminal block

vergossene Elektronik
sealed electronics

Montageart *Mounting*

BHW **BVW** **BRW** **BSW** **BTW**

Fassung BA 15 d
Socket BA 15 d

BHF **BVF** **BRF** **BSF** **BTF**

Bajonettverschluss, IP 65
Bayonet locking, IP 65

BHW / BHF	BVW / BVF	BRW / BRF	BSW / BSF	BTW / BTF
horizontal *horizontal*	vertikal *vertical*	auf Aluminiumrohr mit Kunststofffuß *on aluminium tube with plastic foot*	auf rostfreiem Stahlrohr mit Zink-Druckgussfuß *on stainless steel tube with zinc die cast foot*	auf Aluminiumrohr mit Metallwinkel *on aluminium tube with metal bracket*

Zubehör *Accessories*

BDW **BDM** **BDV**

Anschlussdosen für waagrechte, senkrechte und Magnetfußmontage
Pole Connection Boxes for horizontal, vertical and magnetic mounting

Zur Erweiterung der Installationsmöglichkeiten und AS-Interface Anschlussmöglichkeit
For additional installation possibilities and AS-Interface implementation

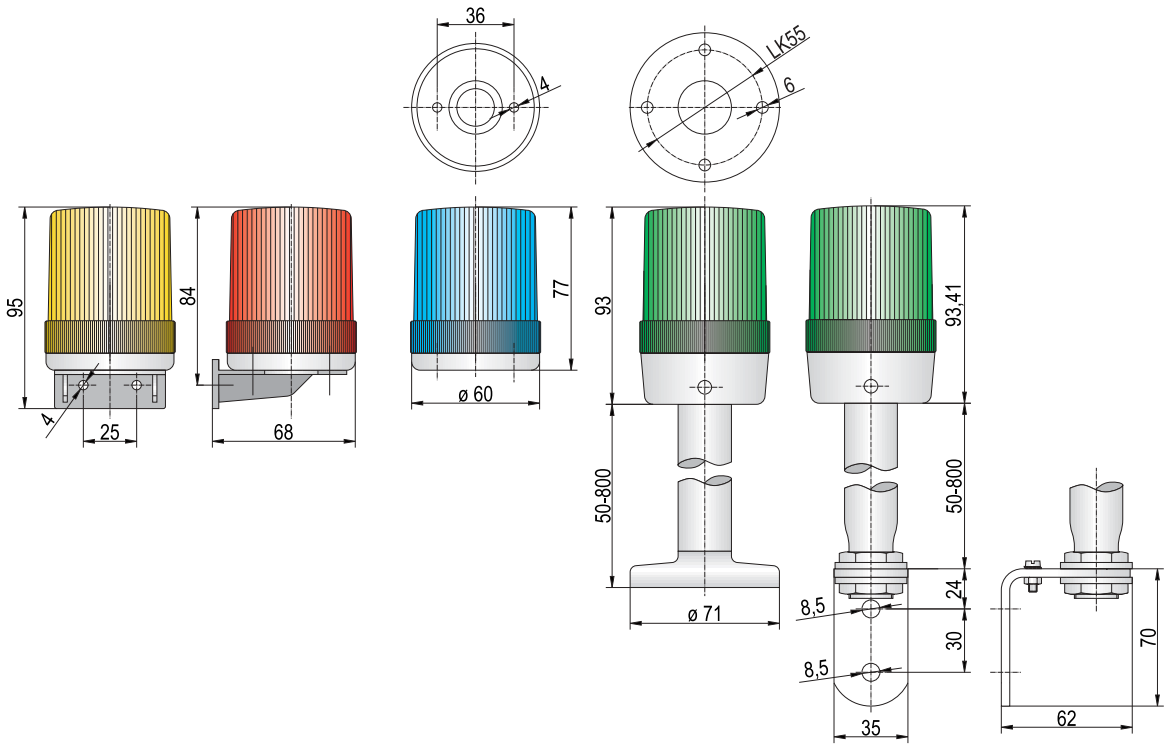

Technische Daten · *Technical data*		WLK	FLK
Gehäuse, Farbe · *Housing, colour*		ABS, grau oder schwarz · *ABS, grey or black*	
Kalotte · *Lens*		Polycarbonat · *polycarbonate*	
Kalottenfarben · *Lens colors*		orange, rot, klar, blau, grün, gelb · *amber, red, clear, blue, green, yellow*	
Leitungseinführung · *Cable entry*	mm	6,5 - 12 mm	
Montagearten · *Type of mounting*		horizontal, vertikal oder auf Rohr · *horizontal, vertical or on tube*	
Einschaltdauer · *Duty cycle factor*	%	100 %	
Schutzart · *Protection class*		IP 65	
Anschlussklemmen · *Terminals*	mm^2	bis / *up to* 2,5 mm^2	bis / *up to* 1,5 mm^2
Temperaturbereich *Temperature range*	°C	- 40°C bis / *to* + 60°C	- 40°C bis / *to* + 60°C
Glühlampe *Bulb*	max. W	12 V: 5 W 24 V-230 V: 7 W	
Fassung · *Socket*	BA15d	X	
Blitzfrequenz · *Strobe frequency*	Hz		1,4 Hz
Blitzenergie · *Strobe energy*	J		1 J
Lebensdauer *Service life*			ca. 10 Millionen Blitze *approx. 10 million strobes*

Warnleuchte · *Warning Beacon* · WLK
Blitzleuchte · *Strobe Beacon* · FLK

Bestelldaten · *Order data*

Type · *Type*	Artikel-Nr. · *Order no.*		Nennspannung (V) *Nominal Voltage (V)*	Nennstrom (mA) Nominal current *(mA)*	Gewicht (g) *Weight (g)*
	Gehäuse grau *Housing grey*	Gehäuse schwarz *Housing black*			
WLK	820 00C 900		bis / *up to* 250 V AC/DC		40
BHW	820 120 900	820 520 900	Basis für waagrechte Montage · *base for horizontal mounting*		50
BVW	820 130 900	820 530 900	Basis für senkrechte Montage · *base for vertical mounting*		90
BRW	820 10L 900	820 50L 900	Rohrbasis montiert auf Aluminiumrohr mit Kunststofffuß *pole mount base on aluminium tube with plastic foot*		60 – 250
BSW	820 11L 900	820 51L 900	Rohrbasis montiert auf rostfreiem Stahlrohr mit Zink-Druckgussfuß, pulverbeschichtet *pole mount base on stainless steel tube with zinc die cast foot, powder coated*		210 – 960
BTW	820 12L 900	820 52L 900	Rohrbasis montiert auf Aluminiumrohr mit Metallwinkel *pole mount base on aluminium tube with metal bracket*		120 – 335
FLK	840 00C 405		12-24 V AC/DC	70 (12 V: 110)	12 – 24
	840 00C 310		110/120 V AC	26	110
	840 00C 313		230/240 V AC	15	230
BHF	840 101 900	840 501 900	Basis für waagrechte Montage · *base for horizontal mounting*		50
BVF	840 102 900	840 502 900	Basis für senkrechte Montage · *base for vertical mounting*		90
BRF	840 12L 900	840 52L 900	Rohrbasis montiert auf Aluminiumrohr mit Kunststofffuß *pole mount base on aluminium tube with plastic foot*		60 – 250
BSF	840 13L 900	840 53L 900	Rohrbasis montiert auf rostfreiem Stahlrohr mit Zink-Druckgussfuß, pulverbeschichtet *pole mount base on stainless steel tube with zinc die cast foot, powder coated*		210 – 960
BTF	840 14L 900	840 54L 900	Rohrbasis montiert auf Aluminiumrohr mit Metallwinkel *pole mount base on aluminium tube with metal bracket*		120 – 335

Bestelldaten Zubehör · *Order data Accessories*

Type *Type*	Artikel-Nr. *Order no.*	Nennspannung (V) *Nominal Voltage (V)*
GL01	890 010 904	12 V 5 W
GL02	890 010 905	24 V 7 W
GL03	890 010 908	48 V 7 W
GL04	890 010 909	60 V 7 W
GL05	890 010 910	110/120 V 7 W
GL06	890 010 913	230/240 V 7 W
LED-Lampe BA 15 d · *LED Bulb BA 15 d*		**Dauerlicht/*continuous light***
LLL	893 00C 404	12 V AC/DC
	893 00C 405	24 V AC/DC
	893 00C 310	110/120 V AC
	893 00C 313	230/240 V AC
		Blinklicht/*flashing light*
LLB	893 01C 404	12 V AC/DC
	893 01C 405	24 V AC/DC
	893 01C 310	110/120 V AC
	893 01C 313	230/240 V AC

Farbcode C für Kalotten · *Colour code C for lens*

1	orange · *amber*	5	blau · *blue*
2	rot · *red*	6	grün · *green*
4	klar · *clear*	7	gelb · *yellow*

Längencode L für Rohre · *Length code L for tubes*

1	50 mm	5	500 mm
2	100 mm	6	600 mm
3	250 mm	7	800 mm
4	400 mm		

Für weitere Produktinformationen siehe
For further product information please refer to

LED-Lampen · *LED-bulbs*
Glühlampen · *Bulbs*
Anschlussdose · *Pole Connection Box*
AS-Interface · *AS-Interface*

Warnleuchte · *Warning Beacon* · WLG
Blinkleuchte · *Flashing Beacon* · BKG
Blitzleuchte · *Strobe Beacon* · FLG

j.auer
SIGNALGERÄTE

www.auer-signal.com

Warnleuchte · *Warning Beacon* · WLG
Blinkleuchte · *Flashing Beacon* · BKG
Blitzleuchte · *Strobe Beacon* · FLG

Merkmale

- 120 mm ø große **Warnleuchte WLG**, **Blinkleuchte BKG** oder **Blitzleuchte FLG**
- für innen und außen geeignet – IP 65
- verriegelbarer Bajonettverschluss – leichtes Öffnen mittels Druckknopf
- **WLG – BKG:** leichter Lampenwechsel – kein Werkzeug erforderlich Lampen bis 25 W verwendbar (WLG/BKG)
- **FLG:** optionale Modelle mit 2 Blitzfrequenzen
- 6 Kalottenfarben, 2 Gehäusefarben
- Sonderspannungen auf Anfrage

Features

- *120 mm ø large **Warning Beacon WLG**, **Flashing Beacon BKG** or **Strobe Beacon FLG***
- *suitable for indoor and outdoor – IP 65*
- *locking up bayonet system – easy to open with push button*
- ***WLG – BKG:*** *easy bulb change – no tools required for bulbs up to 25 W*
- ***FLG:*** *optional models with 2 strobe frequencies*
- *6 lens colours, 2 housing colours*
- *special voltages upon request*

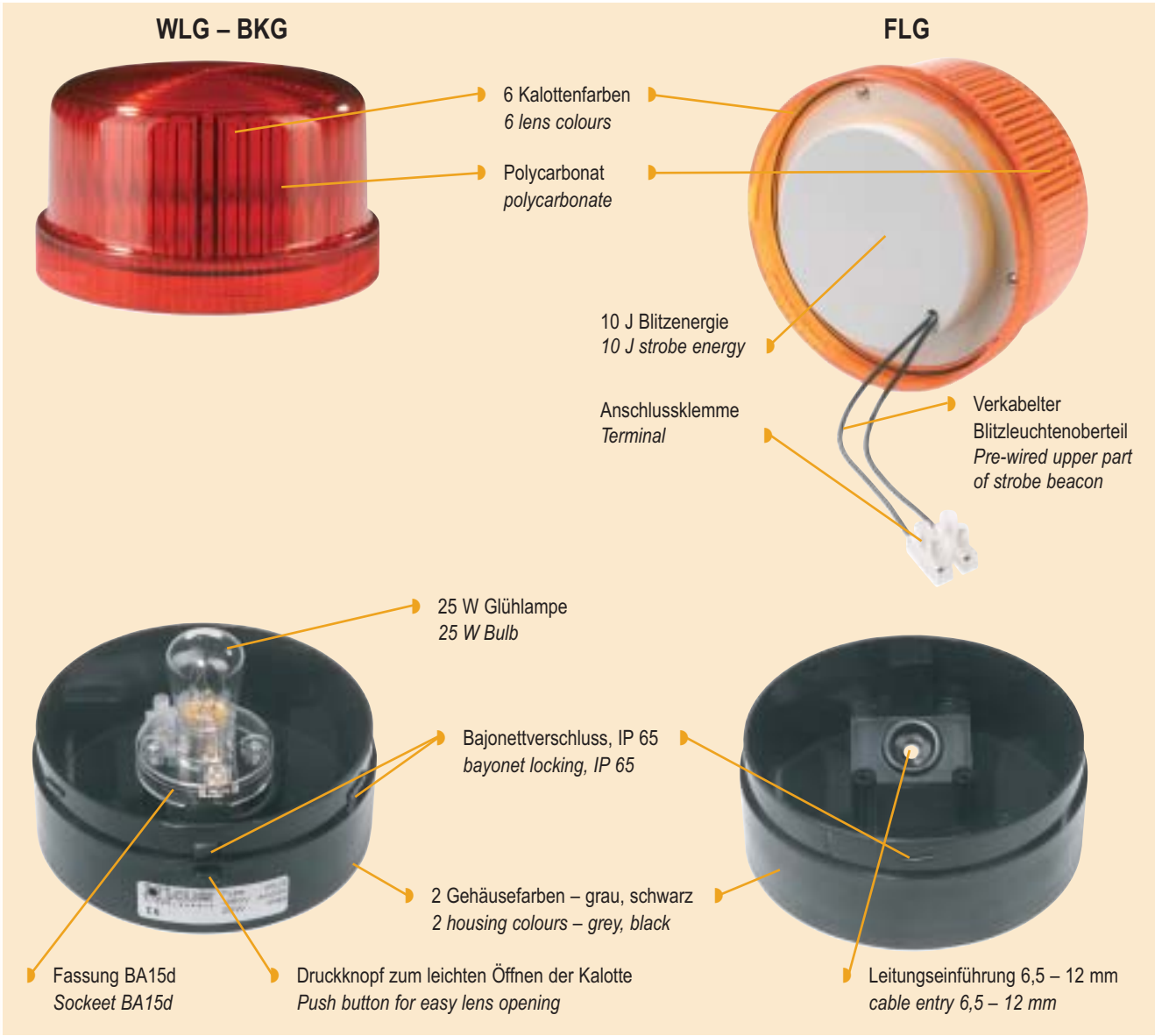

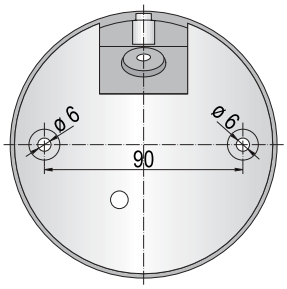

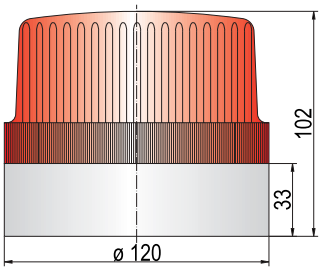

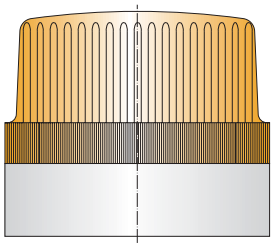

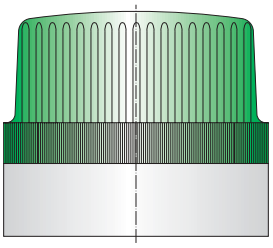

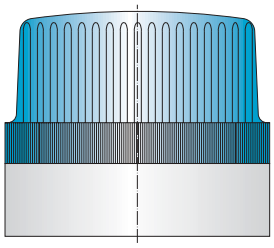

Technische Daten · *Technical data*		WLG	BKG	FLG
Gehäuse, Farbe · *Housing, colour*		ABS, grau oder schwarz · *ABS, grey or black*		
Kalotte · *Lens*		Polycarbonat · *polycarbonate*		
Kalottenfarben · *Lens colors*		orange, rot, klar, blau, grün, gelb · *amber, red, clear, blue, green, yellow*		
Leitungseinführung · *Cable entry*	mm	Aufputz oder Unterputz 6,5 - 12 mm · *surface or buried 6,5 - 12 mm*		
Montagearten · *Type of mounting*		horizontal oder vertikal · *horizontal or vertical*		
Einschaltdauer · *Duty cycle factor*	%	100 %		
Schutzart IEC 529 *Protection class IEC 529*		IP 65		
Anschlussklemmen · *Terminals*	mm^2	bis / *up to* 2,5 mm^2		
Temperaturbereich *Temperature range*	°C	- 30°C bis / *to* + 60°C		- 20°C bis / *to* + 50°C
Glühlampe · *Bulb*	max.W	max. 25 W		
Fassung · *Socket*	BA15d	X	X	
Blinkfrequenz · *Flashing frequency*	Hz		1 Hz	
Blitzfrequenz · *Strobe frequency*	Hz			1 Hz
Blitzenergie · *Strobe energy*	J			10 J
Lebensdauer *Service life*				ca. 3 Millionen Blitze *approx. 3 million strobes*

Warnleuchte · *Warning Beacon* · WLG
Blinkleuchte · *Flashing Beacon* · BKG
Blitzleuchte · *Strobe Beacon* · FLG

Bestelldaten · *Order data*

Type · *Type*	Artikel-Nr. · *Order no.*		Nennspannung (V) *Nominal Voltage (V)*	Nennstrom (mA) *Nominal current (mA)*	Gewicht (g) · *Weight (g)*
	Gehäuse grau *Housing grey*	Gehäuse schwarz *Housing black*			
WLG	822 10C 900	822 50C 900	bis / *to* 250 V AC/DC		230
BKG	832 10C 404	832 50C 404	12 V AC/DC		250
	832 10C 405	832 50C 405	24 V AC/DC		250
	832 10C 310	832 50C 310	1101120 V AC		250
	832 10C 313	832 50C 313	230/240 V AC		250
FLG	842 14C 404	842 54C 404	12 V AC/DC	0,50	320
	842 14C 405	842 54C 405	24 V AC/DC	0,28	320
	842 13C 310	842 53C 310	110/120 V AC	0,10	320
	842 13C 313	842 53C 313	230/240 V AC	0,05	320
Modelle mit 2 Blitzfrequenzen · *models with 2 strobe frequencies*					
FLG-A	30/60 Blitze/Min.	30/60 *strobes/min.*			
	842 16C 405	842 56C 405	24 V AC/DC	0,28	425
FLG-B	30/90 Blitze/Min.	30/90 *strobes/min.*			
	842 17C 405	842 57C 405	24 V AC/DC	0,40	42

Bestelldaten Zubehör · *Order data Accessories*

Type *Type*	Artikel-Nr. *Order no.*	Nennspannung (V) *Nominal Voltage (V)*
GL21	890 025 904	12 V 25 W
GL22	890 025 905	24 V 25 W
GL23	890 025 908	48 V 25 W
GL24	890 025 909	60 V 25 W
GL25	890 025 910	110/120 V 25 W
GL26	890 025 913	230/240 V 25 W

Farbcode C für Kalotten · *Colour code C for lens*

1	orange · *amber*	5	blau · *blue*
2	rot · *red*	6	grün · *green*
4	klar · *clear*	7	gelb · *yellow*

LED-Warnleuchte · *Warning Beacon* · DLG
LED-Blinkleuchte · *Flashing Beacon* · BLG

j.auer
SIGNALGERÄTE

Your Signalling Solution!

www.auer-signal.com

LED-Warnleuchte · *Warning Beacon* · DLG
LED-Blinkleuchte · *Flashing Beacon* · BLG

Merkmale

- LED-Warn-/Blinkleuchte mit sehr hoher Leuchtkraft (48 LEDs)
- absolut schock- und vibrationsbeständig, wartungsfrei
- geringe Stromaufnahme – bestens geeignet bei langen Kabelleitungen
- verlässliche Funktion über einen großen Spannungsbereich
- für außen und innen geeignet – IP 65
- lange Lebensdauer durch LEDs (bis zu 100.000 h)
- Einschaltstrombegrenzung, EMV sicher

Features

- *LED-warning/flashing beacon with very high brightness (48 LEDs)*
- *absolutely shock and vibration resistant, maintenance free*
- *low current consumption – well suitable for long cablings*
- *reliable function throughout a large voltage range*
- *suitable for outdoor and indoor – IP 65*
- *long service life due to LEDs (up to 100. 000 h)*
- *inrush current limitation, EMC proof*

DLG – BLG

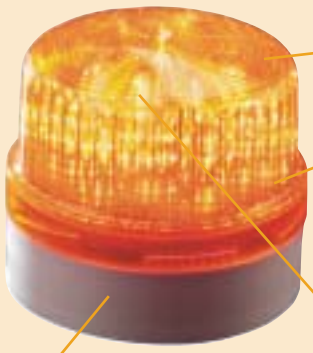

6 Kalottenfarben
6 lens colours

Polycarbonat
polycarbonate

Lichtabgabe in alle Richtungen (48 LEDs)
Light emission in all directions (48 LEDs)

2 Gehäusefarben (grau, schwarz)
2 housing colours (grey, black)

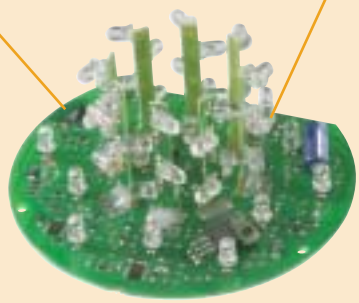

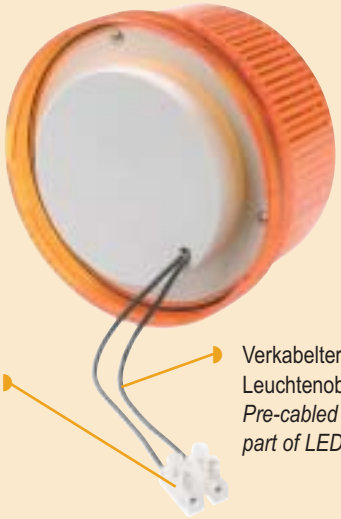

Anschlussklemme
Terminal

Verkabelter LED-Leuchtenoberteil
Pre-cabled upper part of LED beacon

Nach folgenden IEC-Richtlinien getestet:
IEC 60068-2-30 Db – zyklischer Feuchtigkeits-temperatur Test
IEC 60068-2-6 Fc – Vibrationstest
IEC 60068-2-29 Eb – Schocktest
Testergebnisse: keine Fehlfunktionen oder sichtbare Schäden während und nach den angeführten Tests

Tested according to following IEC standards:
IEC 60068-2-30 Db – cyclic damp-heat test
IEC 60068-2-6 Fc – vibration test
IEC 60068-2-29 Eb – shock test
Test results: No malfunctions or visible damages during and after vibration/shock/damp-heat testings

Leitungseinführung 6,5 - 12 mm
cable entry 6,5 - 12 mm

Bajonettverschluss, IP 65
bayonet locking, IP 65

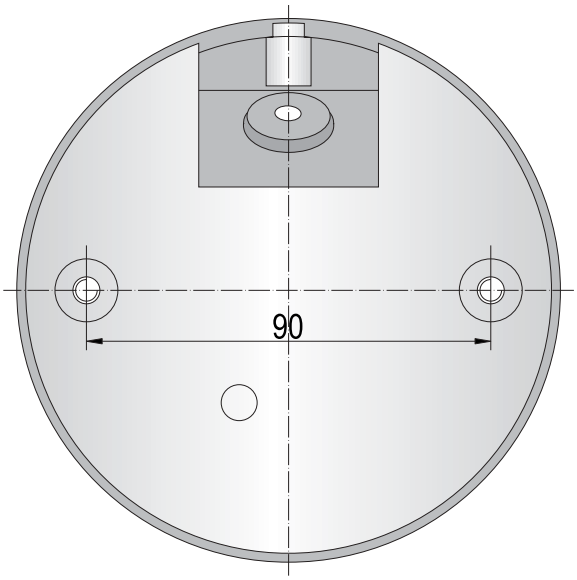

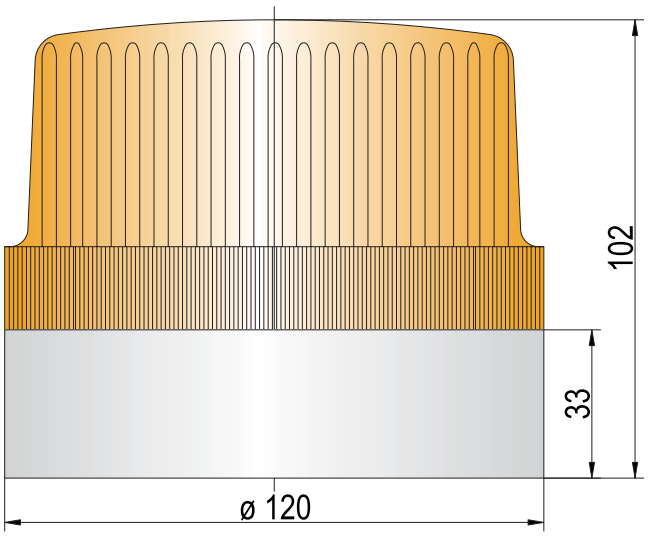

Technische Daten · *Technical data*		DLG	BLG
Gehäuse, Farbe · *Housing, colour*		ABS, grau oder schwarz · *ABS, grey or black*	
Kalotte · *Lens*		Polycarbonat · *polycarbonate*	
Kalottenfarben · *Lens colors*		orange, rot, blau, klar, grün, gelb · *amber, red, blue, clear, green, yellow*	
Leitungseinführung · *Cable entry*	mm	Aufputz oder Unterputz 6,5 - 12 mm · *surface or buried 6,5 - 12 mm*	
Montagearten · *Type of mounting*		horizontal oder vertikal · *horizontal or vertical*	
Einschaltdauer · *Duty cycle factor*	%	100 %	
Schutzart · *Protection class*		IP 65	
Anschlussklemmen · *Terminals*	mm^2	bis / *up to* 2,5 mm^2	
Temperaturbereich (Einsatz) *Temperature range (operation)*	°C	- 35°C bis / *to* + 60°C	
Temperaturbereich (Lager) *Temperature range (storage)*	°C	- 35°C bis / *to* + 80°C	
Blinkfrequenz · *Flashing frequency*	Hz		ca./*approx.* 2 Hz
Gewicht · *Weight*	g	270 g	
Lebensdauer · *Service life*	h	min. 100.000 h	

LED-Warnleuchte · *Warning Beacon* · DLG
LED-Blinkleuchte · *Flashing Beacon* · BLG

Bestelldaten · *Order data*

Type · *Type*	Artikel-Nr. · *Order no.*		Nennspannung (V) *Nominal Voltage (V)*	Spannungsbereich *Voltage range*	Nennstrom (mA) *Nominal current (mA)*
	Gehäuse grau *Housing grey*	Gehäuse schwarz *Housing black*			
DLG	827 10C 405	827 50C 405	24 V AC/DC	17 V - 32 V DC	110
	827 10C 408	827 50C 408	48 V AC/DC	34 V - 62 V DC	85
	827 10C 310	827 50C 310	110/120 V AC		60
	827 10C 313	827 50C 313	230/240 V AC		60
BLG	807 10C 405	807 50C 405	24 V AC/DC	14 V - 26 V AC	110
	807 10C 408	807 50C 408	48 V AC/DC	30 V - 52 V AC	85
	807 10C 310	807 50C 310	110/120 V AC		60
	807 10C 313	807 50C 313	230/240 V AC		60

Farbcode C für Kalotten · *Colour code C for lens*

1	orange · *amber*	5	blau · *blue*
2	rot · *red*	6	grün · *green*
4	klar · *clear*	7	gelb · *yellow*

Einbauleuchten Serie „I“

Panel Mount Beacons series “I”

j.auer
SIGNALGERÄTE

Your Signalling Solution!

www.auer-signal.com

Einbauleuchten Serie „I“
Panel Mount Beacons series “I”

Merkmale

- universell einsetzbare Einbauleuchtenreihe in 3 Baugrößen
- zur Montage in 22 mm und 30,5 mm Bohrungen
- Ausführungen als LED-Warn-/Blinkleuchten oder Blitzleuchten
- Ansteuerung von Dauer-/Blinkfunktion über Klemmenbelegung
- hohe Schutzart – IP 65
- wartungsfreie LED-Leuchten mit sehr hoher Lebensdauer
- ausgeprägte Kalottenverrippung für bestmögliche Lichtstreuung
- SPS tauglich (Leck-/Einschaltströme)

Features

- *versatile useable panel mount beacons in 3 sizes*
- *for mounting in 22 mm and 30,5 mm bore holes*
- *models LED warning/flashing beacon or strobe beacon*
- *selection warning-/flashing via terminal connection*
- *high protection class – IP 65*
- *maintenance-free LED beacons with very high life time*
- *distinct lens design for best light dispersion*
- *PLC fit (leakage/inrush current)*

IBL **IBM** **IBS**

In eingebautem Zustand
in built-in condition

Kalotte aus schlagfestem Polycarbonat, 6 Farben
Lens made of impact resistant polycarbonate, 6 colours

Flachdichtung
Flat gasket

Verdrehsicherung
Anti rotating washer

Befestigungsmutter
Fixation nut

Gehäuse aus schlagfestem Polycarbonat, grau oder schwarz
Housing made of impact resistant polycarbonate, grey or black

Warn-/Blinklicht über Klemmenbelegung wählbar
(leichter elektrischer Anschluss auf der Steckklemme – komfortabler Einsatz in die Einbauleuchte)
warning-/flashing light selectable via terminal connection
(easy electrical connection on plug-in terminal – comfortable mounting onto panel mount beacon)

Zur Montage in Ø 22 mm oder Ø 30 mm Bohrungen
(mit Adapter M30,5)
For mounting in Ø 22 mm or Ø 30 mm bore holes
(with adapter M30,5)

Lichtauswahl · *light type selection*

La	N	Lb		
X	X		Blinklicht · *flashing light*	IBL – IBM – IBS
X	X	X	Warn-(Dauer-)Licht · *warning-(steady) light*	IBL – IBM – IBS

Einbauleuchten Serie „I“
Panel Mount Beacons series “I”

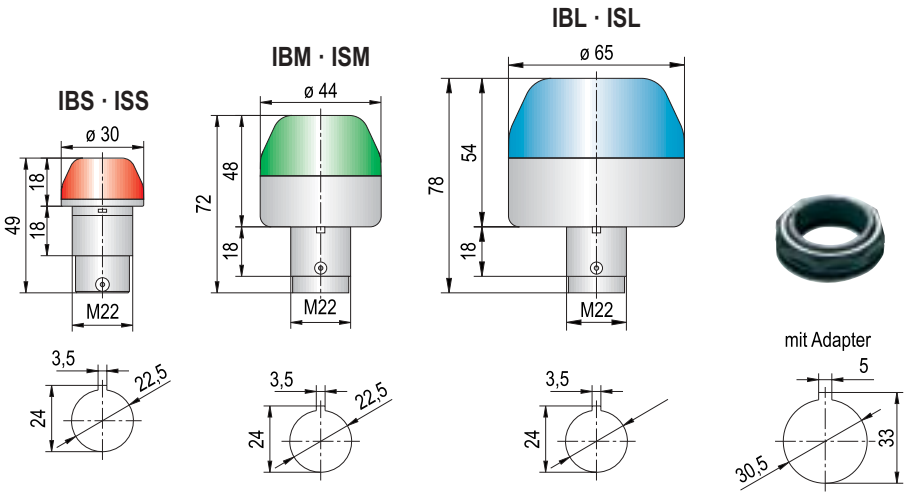

Techn. Daten · *Techn. data*		IBL	IBM	IBS	ISL	ISM	ISS *)
Größe / Ø · *Size / Ø*	mm	65	45	30	65	45	30
Gehäuse, Farbe · *Housing, colour*		Polycarbonat, grau oder schwarz · *polycarbonate, grey or black*					
Kalotte, Farbe · *Lens, colour*		Polycarbonat, orange, rot, klar, blau, grün, gelb · *polycarbonate, amber, red, clear, blue, green, yellow*					
Montagearten · *Type of mounting*		für Bohrungen 22 mm oder 30,5 mm · *for 22 mm or 30,5 mm bore holes*					
Lichtart *Light type*		Warn-/Dauer- Licht/Blinklicht *warning-/steady- light/flashing light*			Blitzlicht *strobe light*		
Leuchtmittel *Light source*		fix gesetzte LED’s *firmly mounted LED’s*			Blitzröhre *strobe/xenon tube*		fix gesetzte LED’s *firmly mounted LED’s*
Blinkfrequenz *Flashing frequency*	Hz	1 Hz					
Blitzfrequenz · *Strobe frequency*	Hz				1,4 Hz		1,4 Hz
Blitzenergie *Strobe energy*	J				1 J	0,5 J	
Lebensdauer *Service life*	h	ca. / *approx.* 100.000 h			min.10 Millionen Blitze *min. 10 million strobes*		ca. / *approx.* 100.000 h
Einschaltdauer *Duty cycle factor*	%	100 %			100 %		
Schutzart *Protection class*		IP 65 *NEMA type 4, 4X, 13*					
Anschlussklemmen *Terminals*	mm^2	bis 2,5 mm^2 *up to 2,5 mm^2*					
Temperaturbereich *Temperature range*	°C	- 25°C bis / *to* + 60°C			- 25°C bis / *to* + 60°C		
Gewicht · *Weight*	g	75 g	55 g	30 g	85 g	65 g	30 g

*) ISS: Sondermodell mit fix montierten, kurz „blitzenden“ LEDs · *ISS: Special model with firmly mounted, sharply flashing LEDs*

Einbauleuchten Serie „I“
Panel Mount Beacons series “I”

Bestelldaten · *Order data*

Type · *Type*	Artikel-Nr. · *Order no.*		Nennspannung (V) *Nominal Voltage (V)*	Nennstrom (mA) *Nominal current (mA)*
	Gehäuse grau *Housing grey*	Gehäuse schwarz *Housing black*		
	LED-Warn-/Blinkleuchtenmodelle · *LED-warning-/flashing models*			
IBL	802 10C 404	802 50C 404	12 V AC/DC	75
	802 10C 405	802 50C 405	24 V AC/DC	54
	802 10C 310	802 50C 310	110/120 V AC	25
	802 10C 313	802 50C 313	230/240 V AC	25
IBM	801 10C 404	801 50C 404	12 V AC/DC	60
	801 10C 405	801 50C 405	24 V AC/DC	35
	801 10C 310	801 50C 310	110/120 V AC	25
	801 10C 313	801 50C 313	230/240 V AC	25
IBS	800 10C 404	800 50C 404	12 V AC/DC	35
	800 10C 405	800 50C 405	24 V AC/DC	25
	800 10C 310	800 50C 310	110/120 V AC	22
	800 10C 313	800 50C 313	230/240 V AC	21
	Blitzleuchtenmodelle · *strobe models*			
ISL	802 11C 405	802 51C 405	12-24 V AC/DC	140 (12 V: 150)
	802 11C 310	802 51C 310	110/120 V AC	30
	802 11C 313	802 51C 313	230/240 V AC	20
ISM	801 11C 405	801 51C 405	12-24 V AC/DC	100 (12 V: 110)
	801 11C 310	801 51C 310	110/120 V AC	20
	801 11C 313	801 51C 313	230/240 V AC	12
ISS	800 11C 404	800 51C 404	12 V AC/DC	35
	800 11C 405	800 51C 405	24 V AC/DC	25
	800 11C 310	800 51C 310	110/120 V AC	22
	800 11C 313	800 51C 313	230/240 V AC	22
Adapter M 30,5		812 500 900		

Farbcode C für Kalotten · *Colour code C for lens*

1	orange · *amber*	5	blau · *blue*
2	rot · *red*	6	grün · *green*
4	klar · *clear*	7	gelb · *yellow*

Weitere Produkte aus unserem M22-Einbauprodukteprogramm

Einbau-Summer · *Panel Mount Buzzer*
ESG – ESM – ESK

Additional products of our M22 panel mount product range

Einbau-Summer · Warnleuchte
Panel Mount Buzzer · Warning Beacon
ELG – ELM

Blitzleuchten Serie „Z“ · BZL – BZG

Strobe Beacons series “Z”

j.auer
SIGNALGERÄTE

Your Signalling Solution!

www.auer-signal.com

Blitzleuchten Serie „Z“ · BZL – BZG
Strobe Beacons series “Z”

Merkmale BZL
- formschöne Blitzleuchte für den Innenbereich
- hohe Blitzenergie – bis 15 Joule
- für trockene und feuchte Räume geeignet
- optional Modelle mit 2 Blitzfrequenzen
- Sonderspannungen auf Anfrage

Features BZL
- *well designed strobe beacon for indoor use*
- *high strobe energy – up to 15 Joule*
- *suitable for dry and humid rooms*
- *optional models with 2 strobe frequencies*
- *special voltages on request*

Merkmale BZG
- sehr robuste Blitzleuchte mit Aluminium-Druckgussgehäuse
- hohe Blitzenergie – bis 15 Joule
- für innen und außen geeignet – IP 65
- wasserdicht – korrosionsbeständig
- Sonderspannungen auf Anfrage

Features BZG
- *very robust strobe beacon with aluminium die cast housing*
- *high strobe energy – up to 15 Joule*
- *suitable for indoor and outdoor – IP 65*
- *watertight – corrosion resistant*
- *special voltages on request*

BLITZLEUCHTE · *STROBE BEACON*

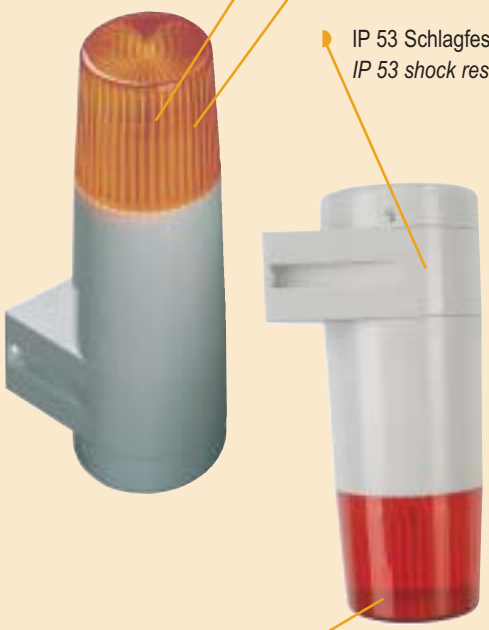

Polycarbonat
polycarbonate

5 oder 15 J Blitzenergie
5 or 15 J Strobe energy

IP 53 Schlagfestes ABS Gehäuse
IP 53 shock resistant housing made of ABS

6 Kalottenfarben
6 lens colours

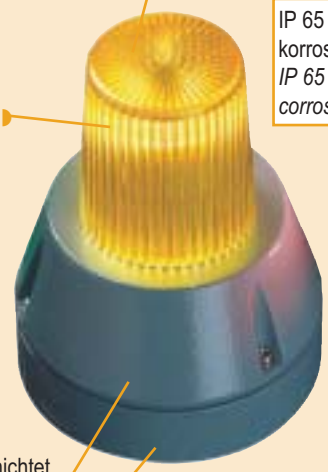

5 oder 15 J Blitzenergie
5 or 15 J Strobe energy

IP 65 wasserdicht, korrosionsbeständig · *IP 65 watertight, corrosion resistant*

Polycarbonat
polycarbonate

RAL 7000 epoxy pulverbeschichtet
RAL 7000 epoxy powder coated

Robustes Aluminium-Druckguss-Gehäuse
Robust aluminium die cast housing

BZL / BZG Optional Modelle mit 2 Blitzfrequenzen
BZL / BZG Optional models with 2 strobe frequenzes

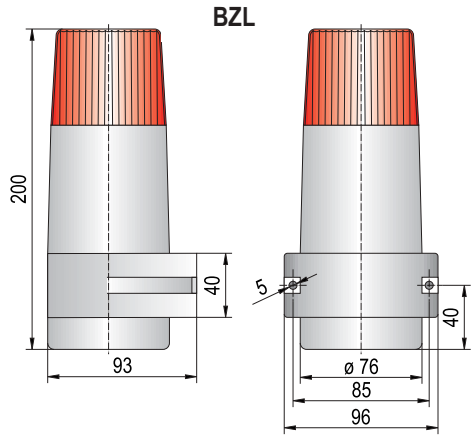

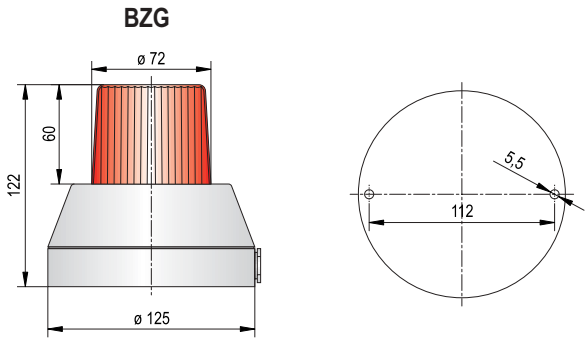

Techn. Daten · *Techn. data*		BZL	BZL-A	BZL-B	BZL-C	BZL-D	BZG
Gehäuse, Farbe *Housing, colour*		ABS, grau · *ABS, grey*					Aluminium-Druckguss, epoxy-pulverbeschichtet, RAL 7000 *aluminium die cast, epoxy-powder coated, RAL 7000*
Kalotte · *Lens*		Polycarbonat · *polycarbonate*					Polycarbonat · *polycarbonate*
Kalottenfarben *Lens colors*		orange, rot, weiß, klar, blau, grün, gelb *amber, red, white, clear, blue, green, yellow*					orange, rot, weiß, klar, blau, grün, gelb *amber, red, white, clear, blue, green, yellow*
Leitungseinführung *Cable entry*	mm	5 - 12 mm					5 - 12 mm
Leitungszuführung *Cable conduit*		Aufputz oder Unterputz *surface or buried*					Aufputz oder Unterputz *surface or buried*
Einschaltdauer *Duty cycle factor*	%	100 %					100 %
Schutzart *Protection class*		IP 53					IP 65
Anschlussklemmen *Terminals*	mm^2	bis / *up to* 1,5 mm^2					bis / *up to* 2,5 mm^2
Temperaturbereich *Temperature range*	°C	- 20°C bis / *to* + 50°C					- 20°C bis / *to* + 50°C
Blitzfrequenz *Strobe frequency*	Hz	1 Hz					1 Hz
Blitzenergie *Strobe energy*	J	5 oder 15 J *5 or 15 J*	5 J				5 oder 15 J *5 or 15 J*
Lebensdauer · *Service life*		min. 5 Millionen Blitze · *min. 5 million strobes*					min. 5 Millionen Blitze · *min. 5 million strobes*
2 Blitzfrequenzen *2 Strobe frequencies*	Blitz/min. *strobe/min.*		30/60	30/90	30/60	30/90	
Gemeinsames Plus *Joint positive*			X	X			
Gemeinsames Minus *Joint negative*					X	X	

BAUMGARTNER

j.auer
SIGNALGERÄTE

Zentrale/Vertrieb weltweit · *Headquarter/Worldwide sales*

J.AUER - FABRIK ELEKTRISCHER MASCHINEN Ges.m.b.H.
Siebertgasse 24
A-1120 Wien/Austria
Tel. +43 (0)1 813 82 20
Fax +43 (0)1 815 99 51
office@auer-signal.com
www.auer-signal.com

Niederlassung/Vertrieb Deutschland · *Subsidiary/Sales Germany*

J.AUER - SIGNALGERÄTE GmbH
Am Römerlager 32
D-41468 Neuss
Deutschland/Germany
Tel. +49 (0)2131 29 86 86 - 0
Fax +49 (0)2131 29 86 86 - 6
info@auer-signal.com
www.auer-signal.com

Your Signalling Solution!